（平面図）

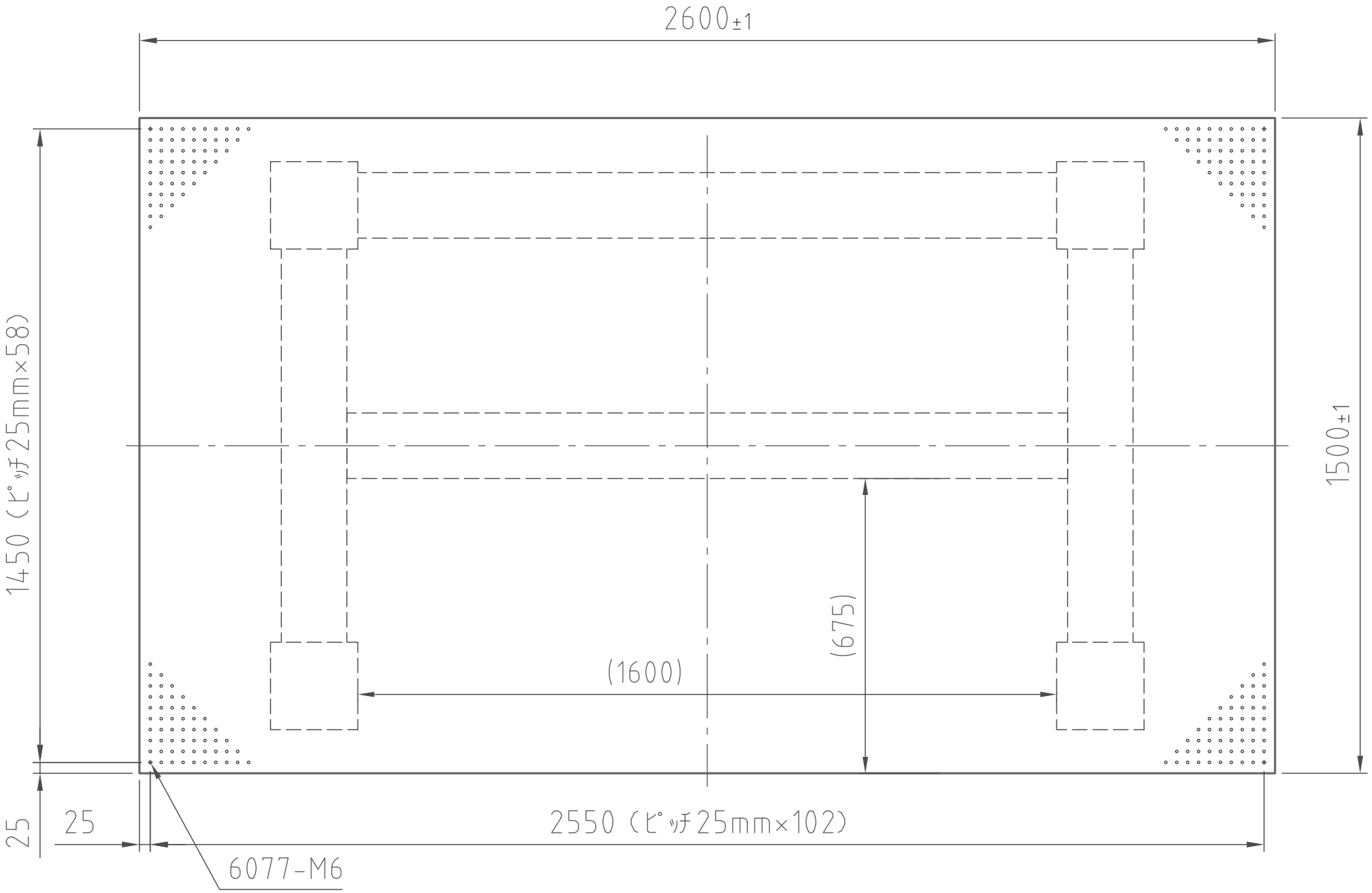

TDIS-2615LA

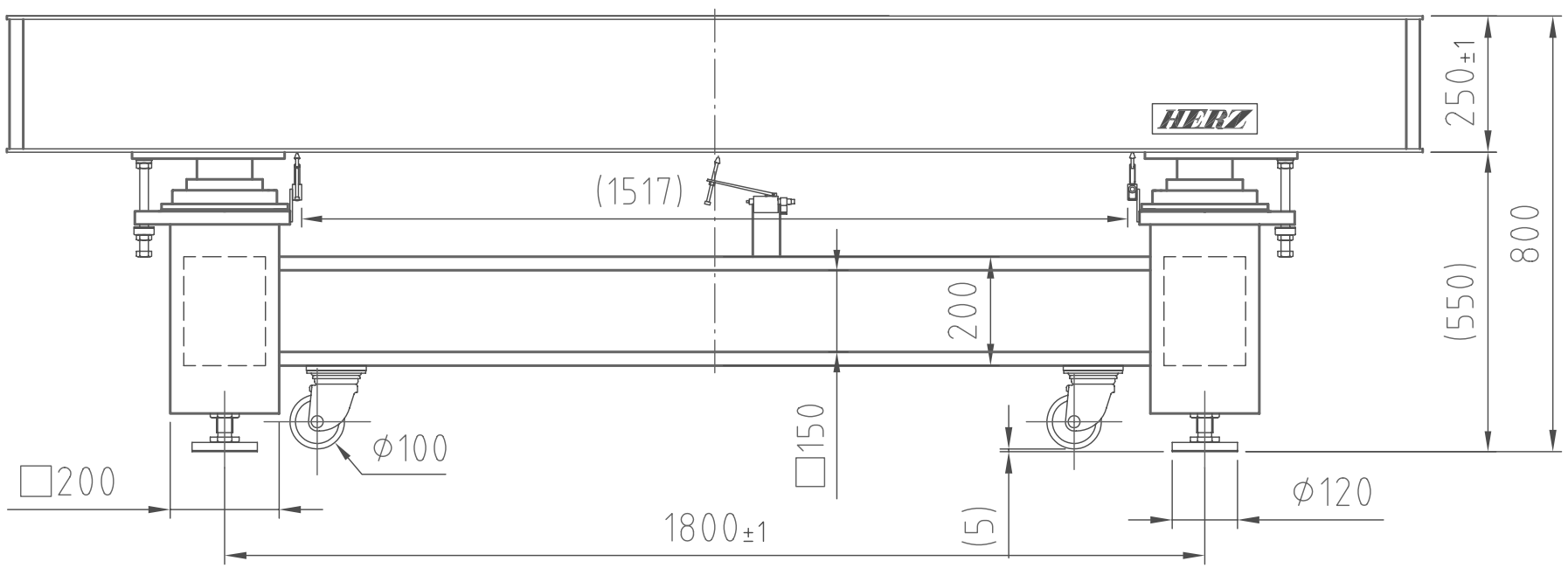

（正面図）

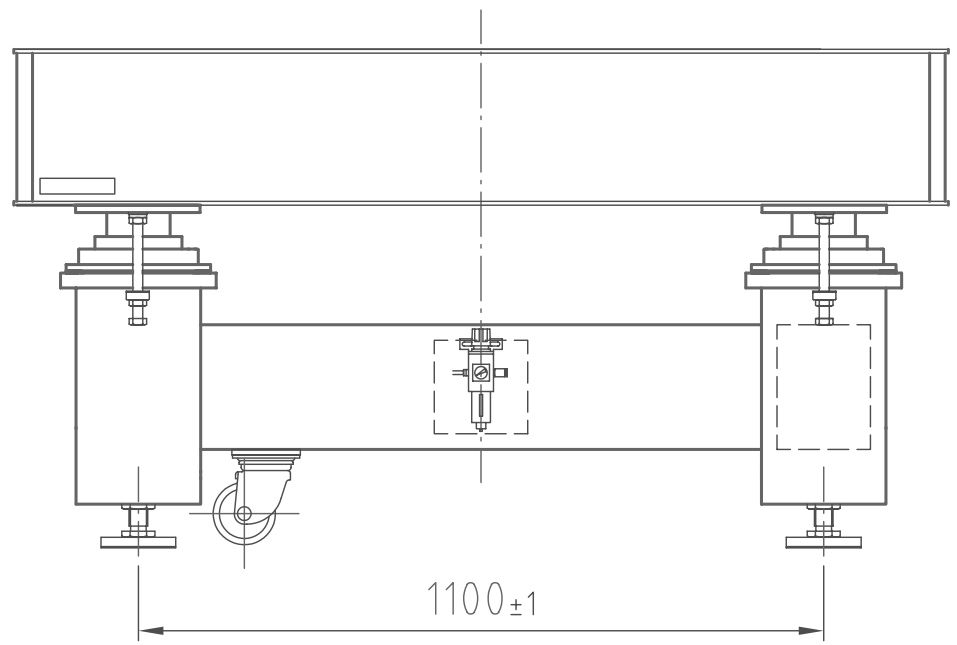

（右側面図）