(平面図)

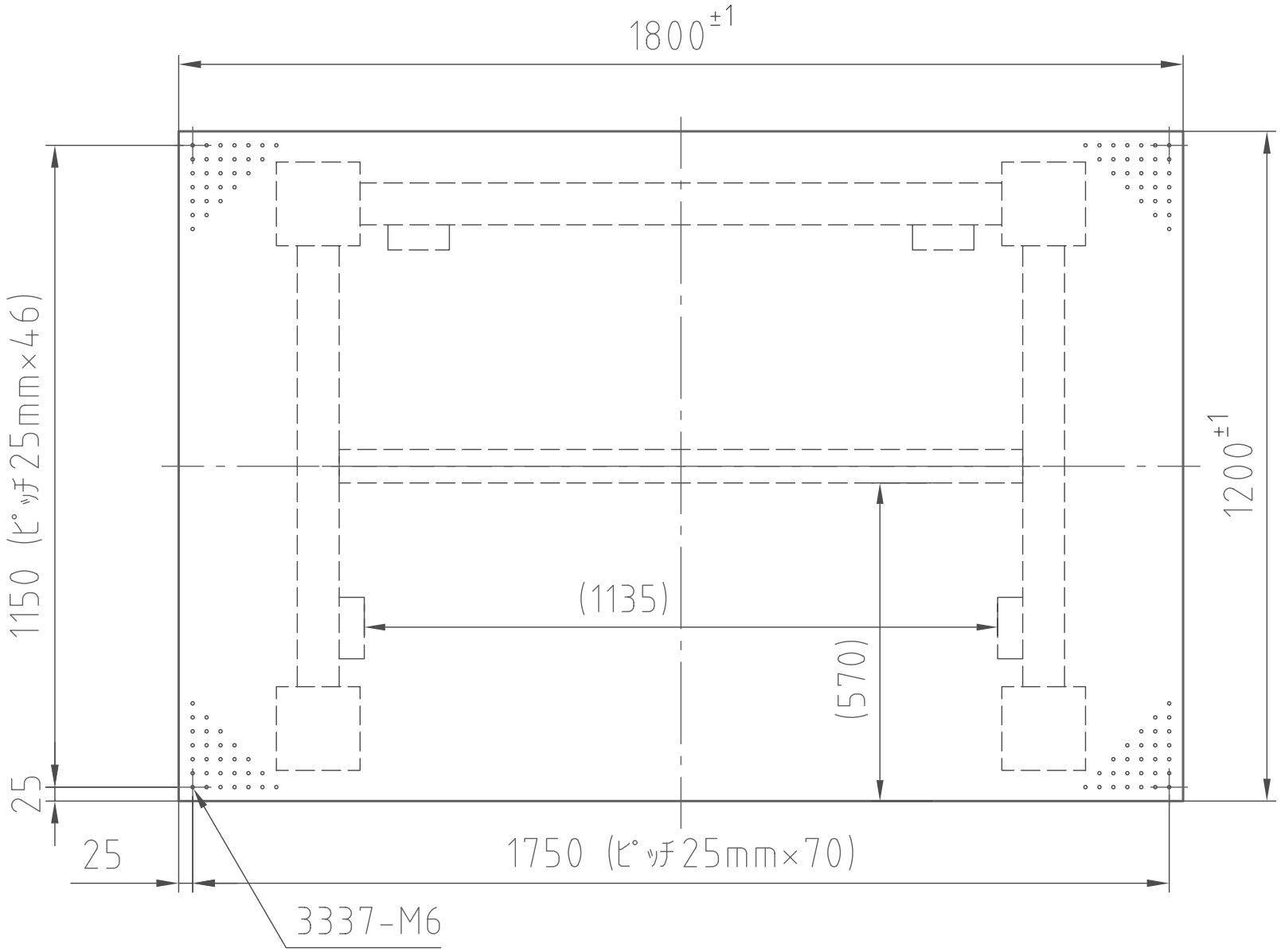

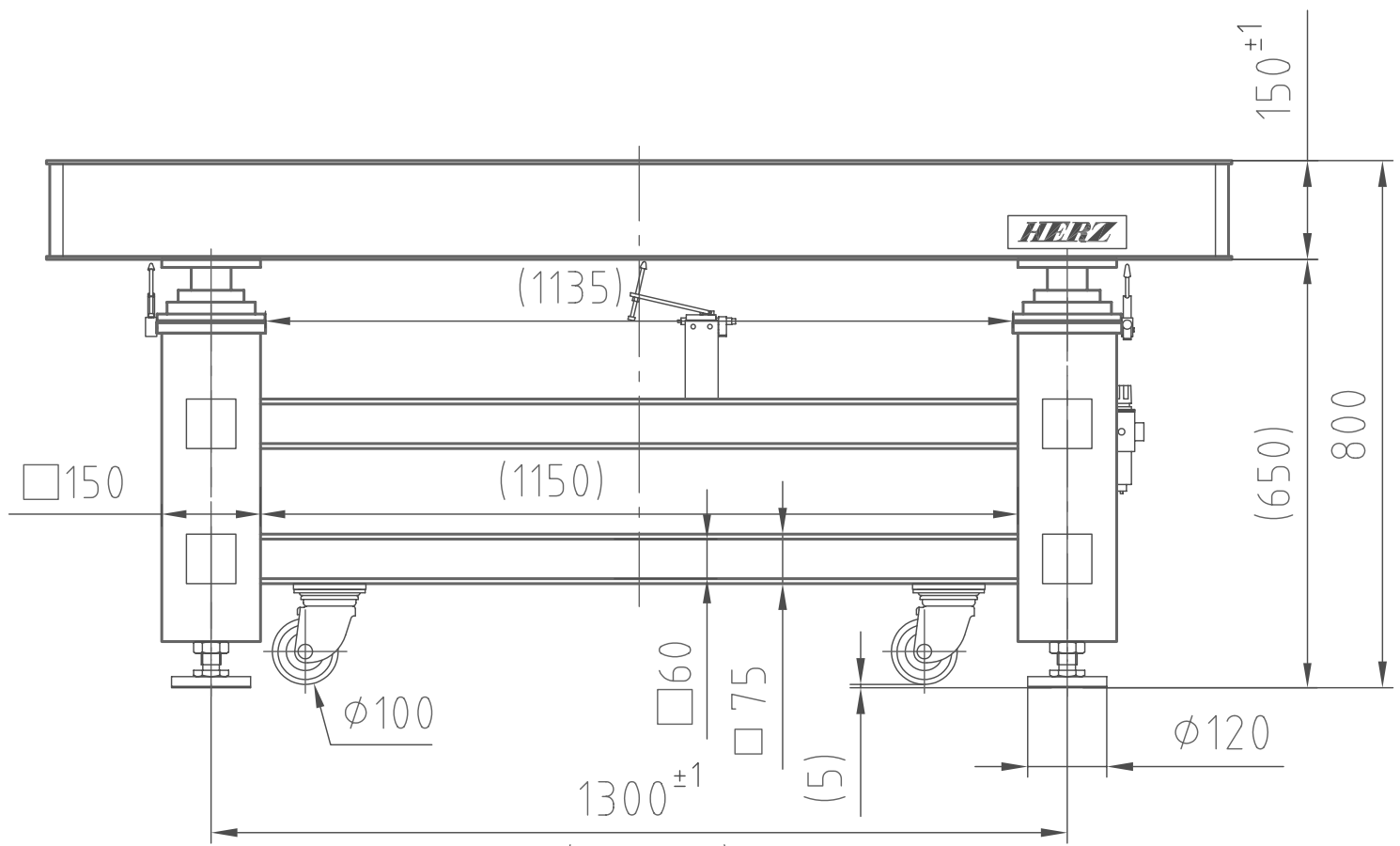

(正面図)

TDI-1812LA

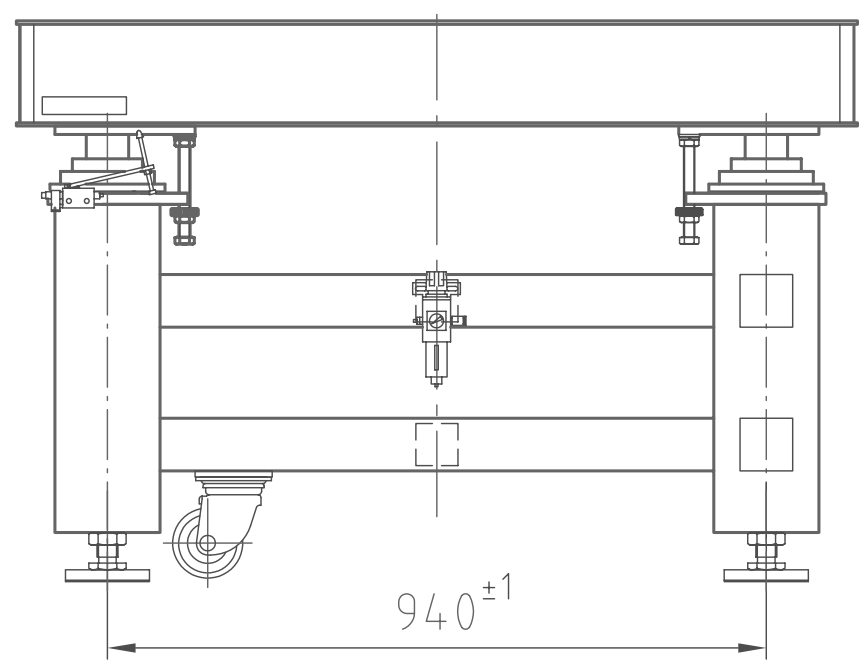

(右側面図)