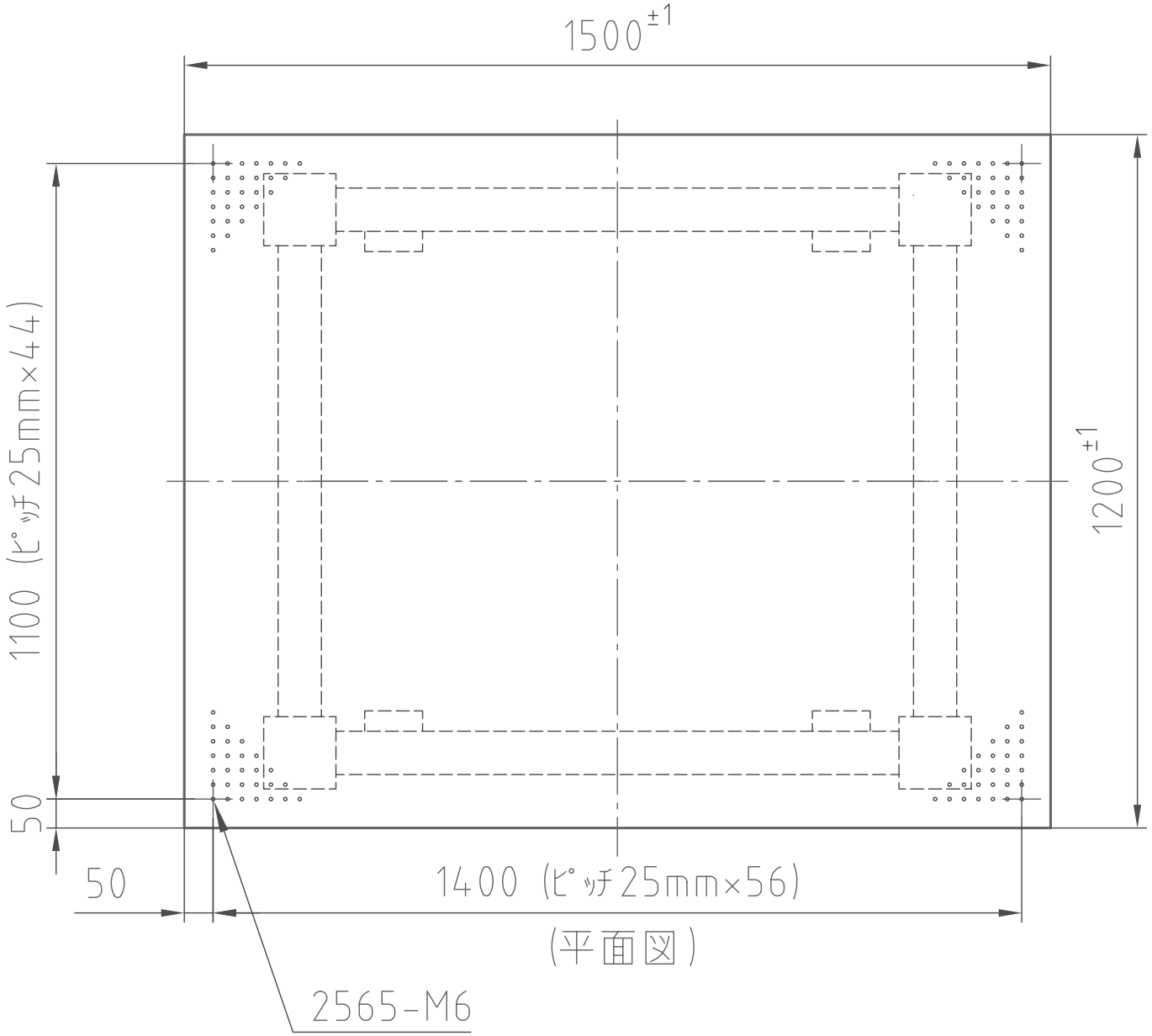

(平面図)

TDI-1512LA

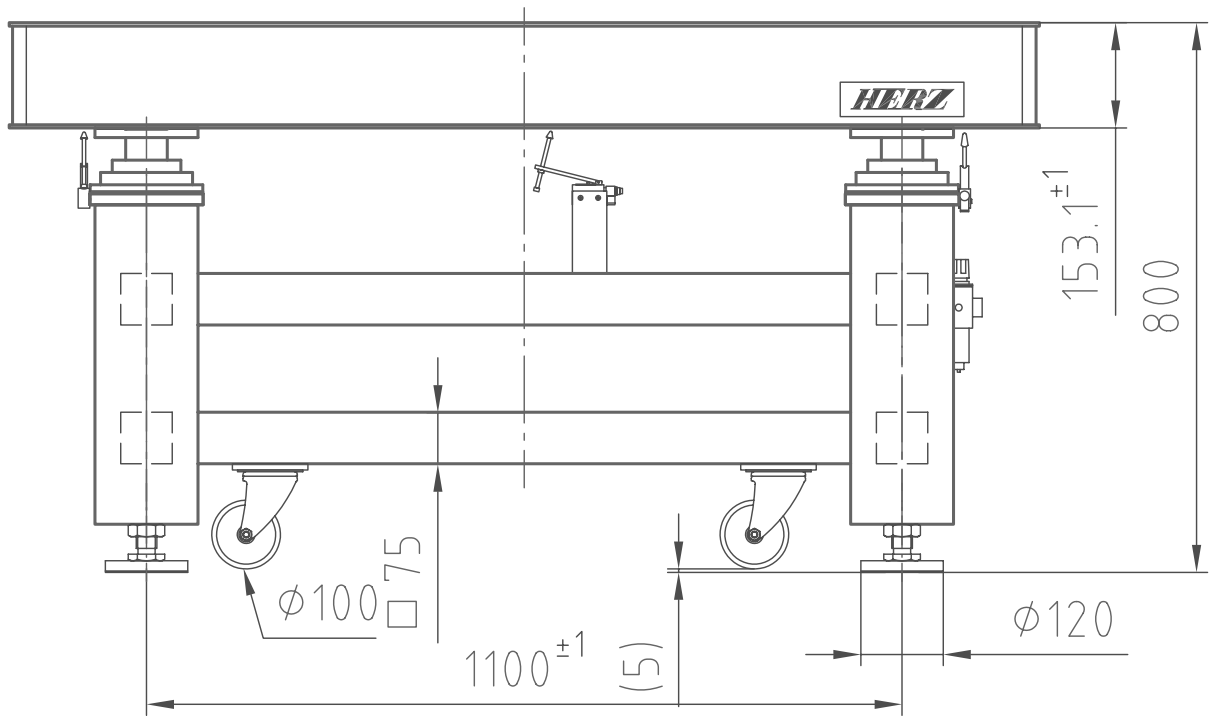

(正面図)

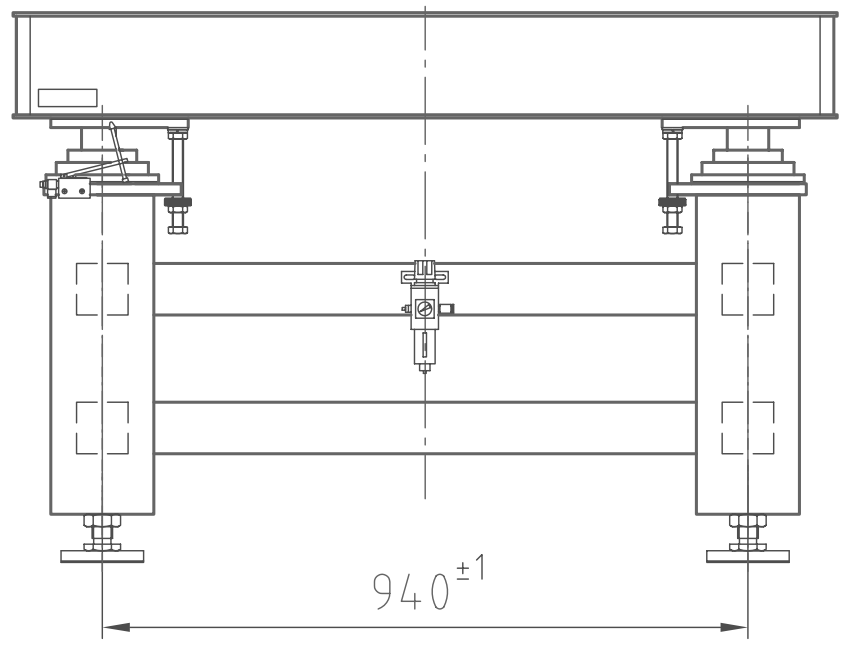

(右側面図)