（平面図）

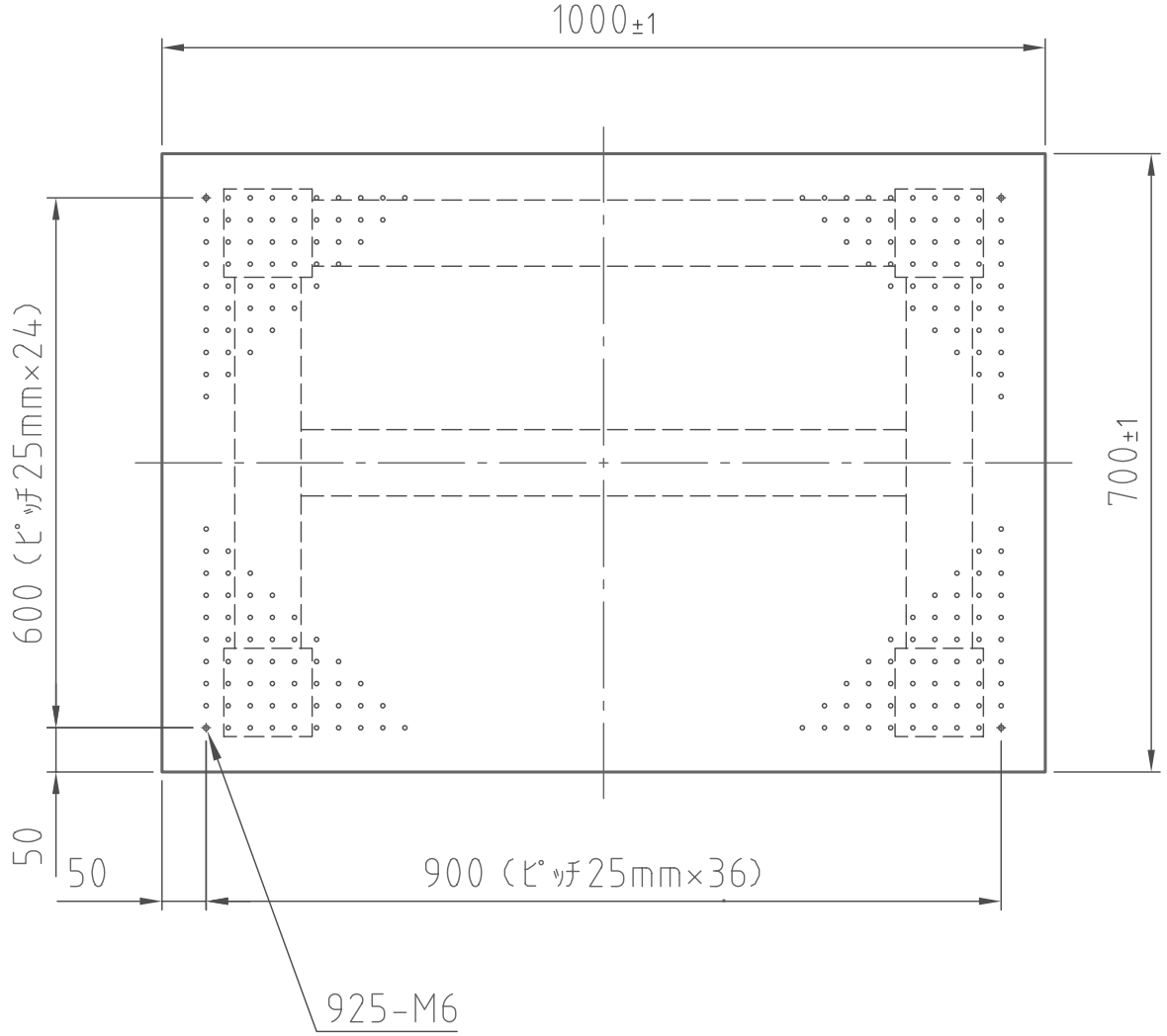

TDI-107LA

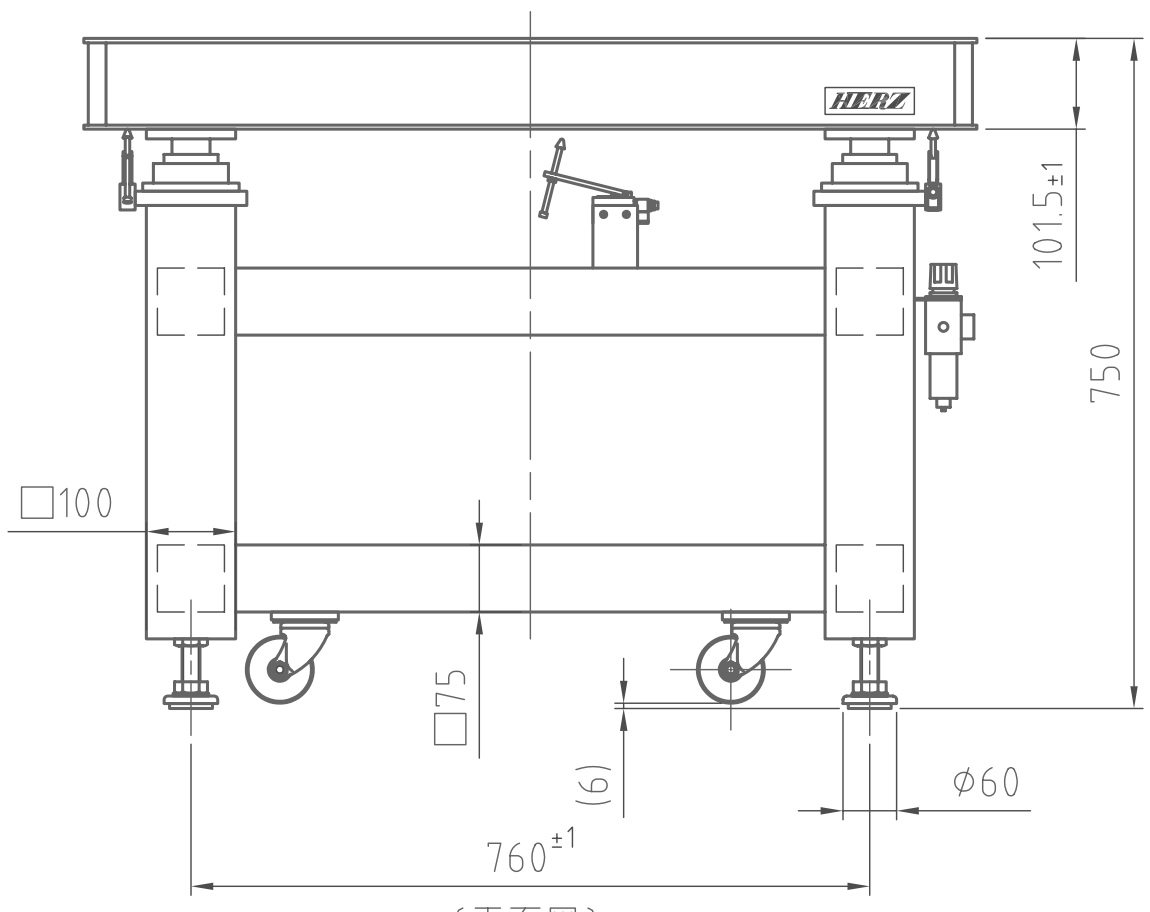

（正面図）

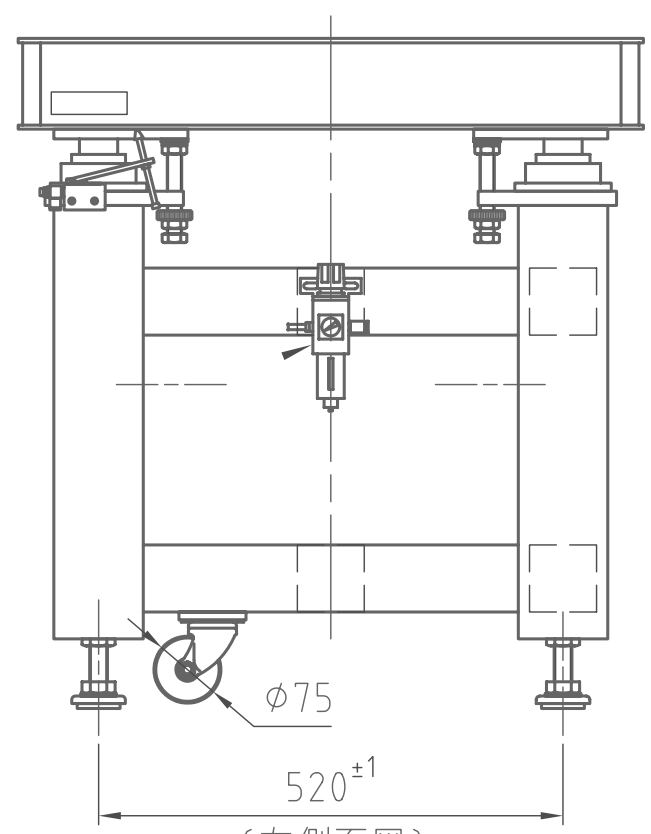

（右側面図）