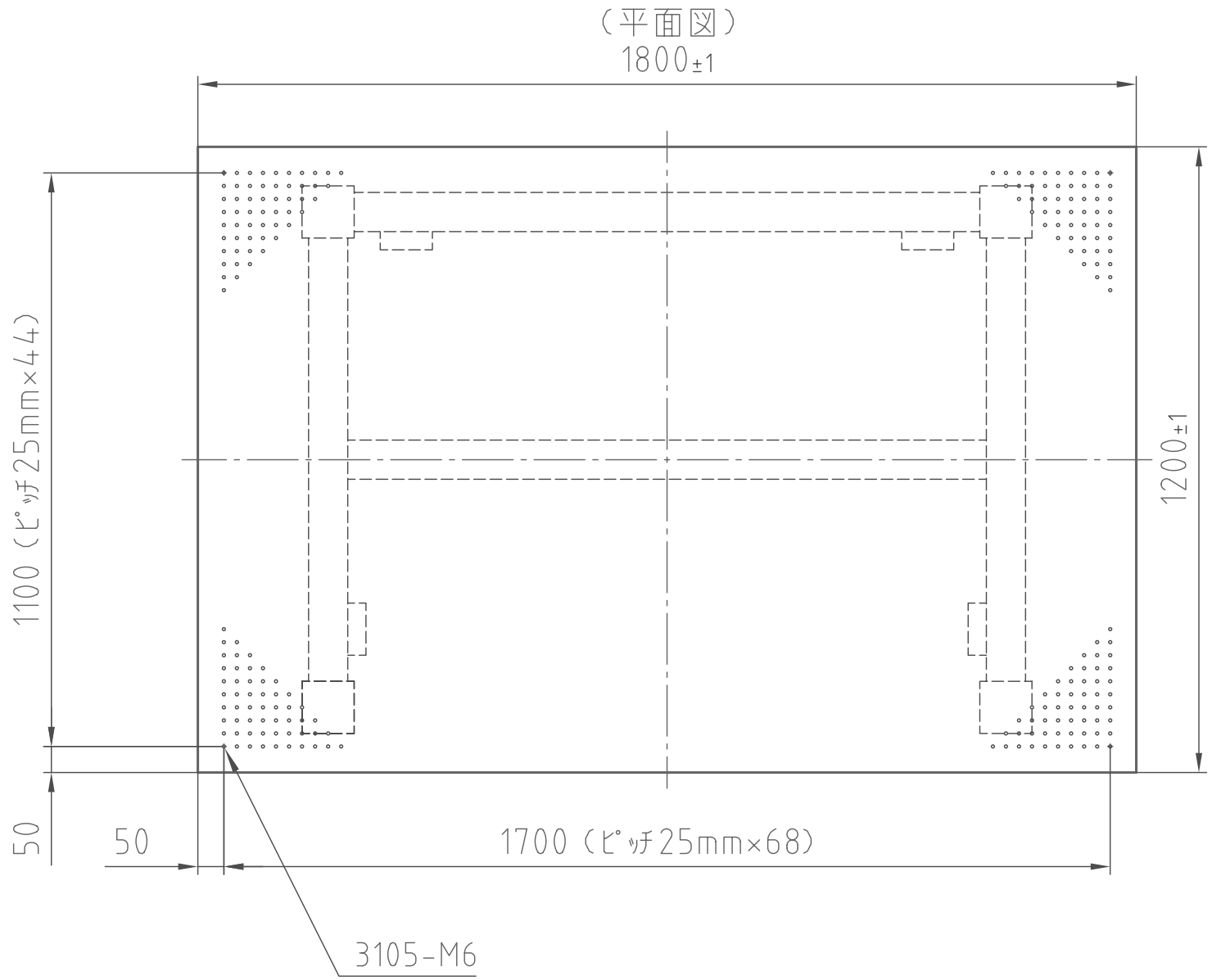

HA-1812L

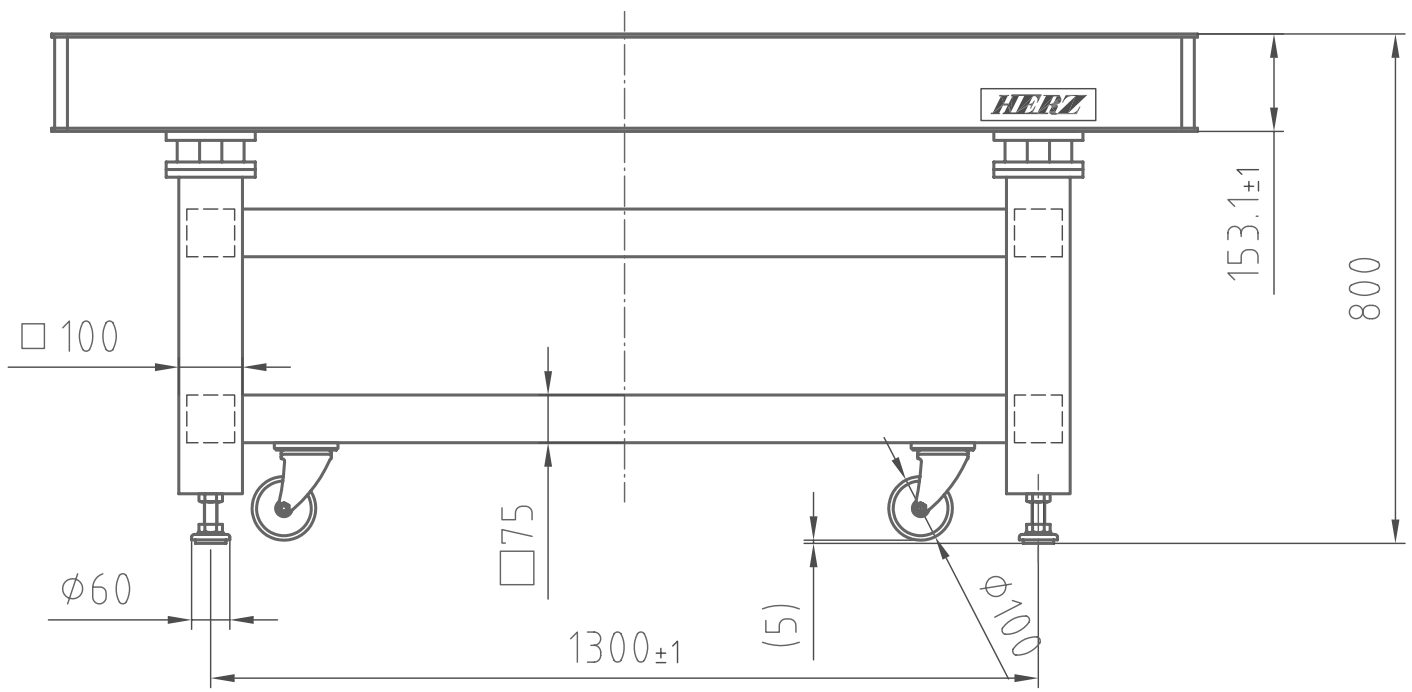

（正面図）

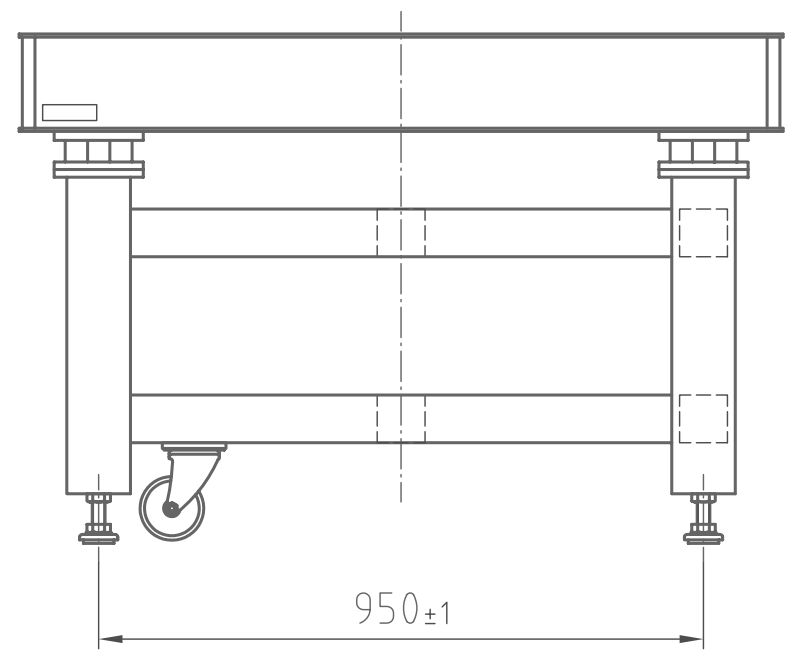

（右側面図）