HA-1510L

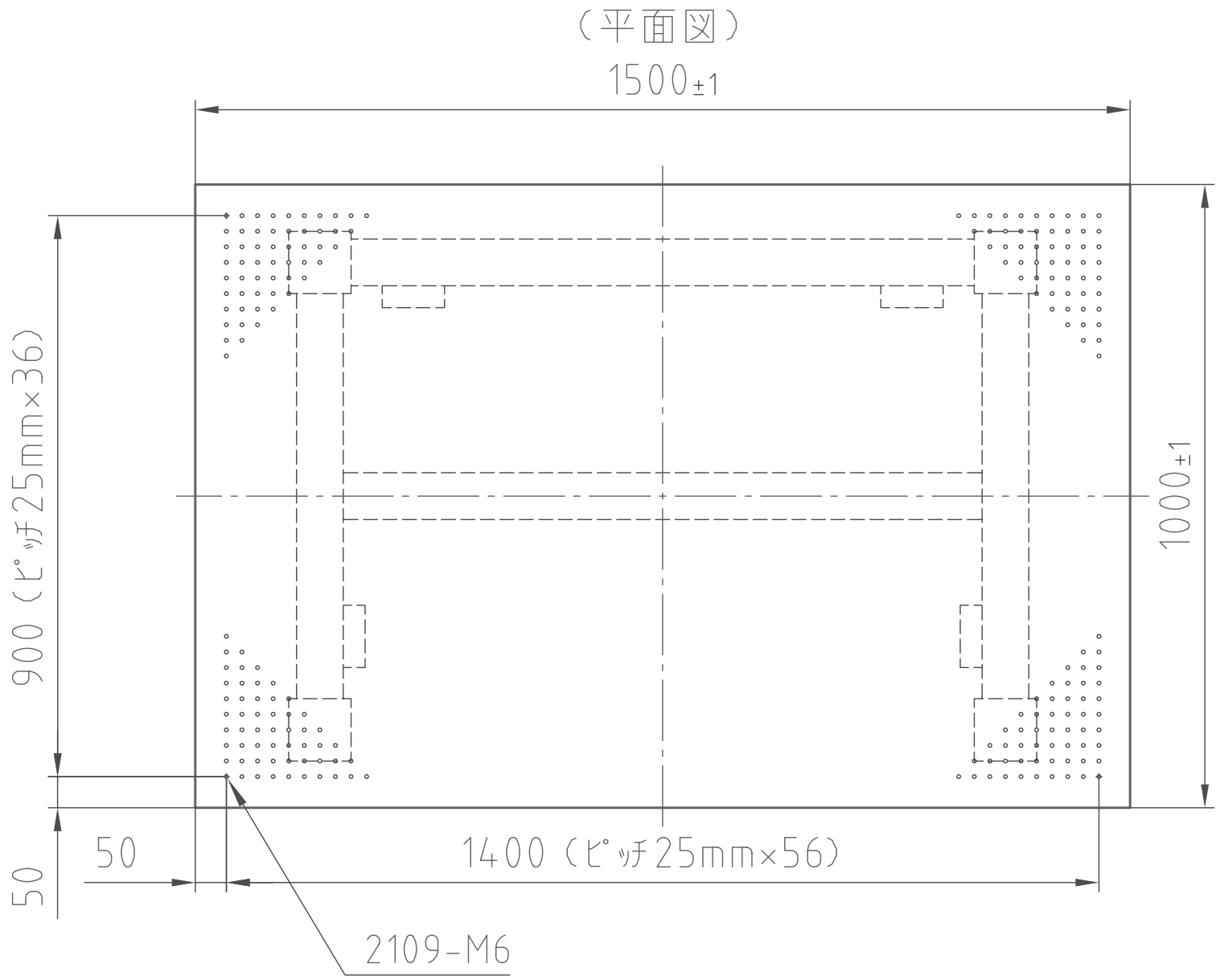

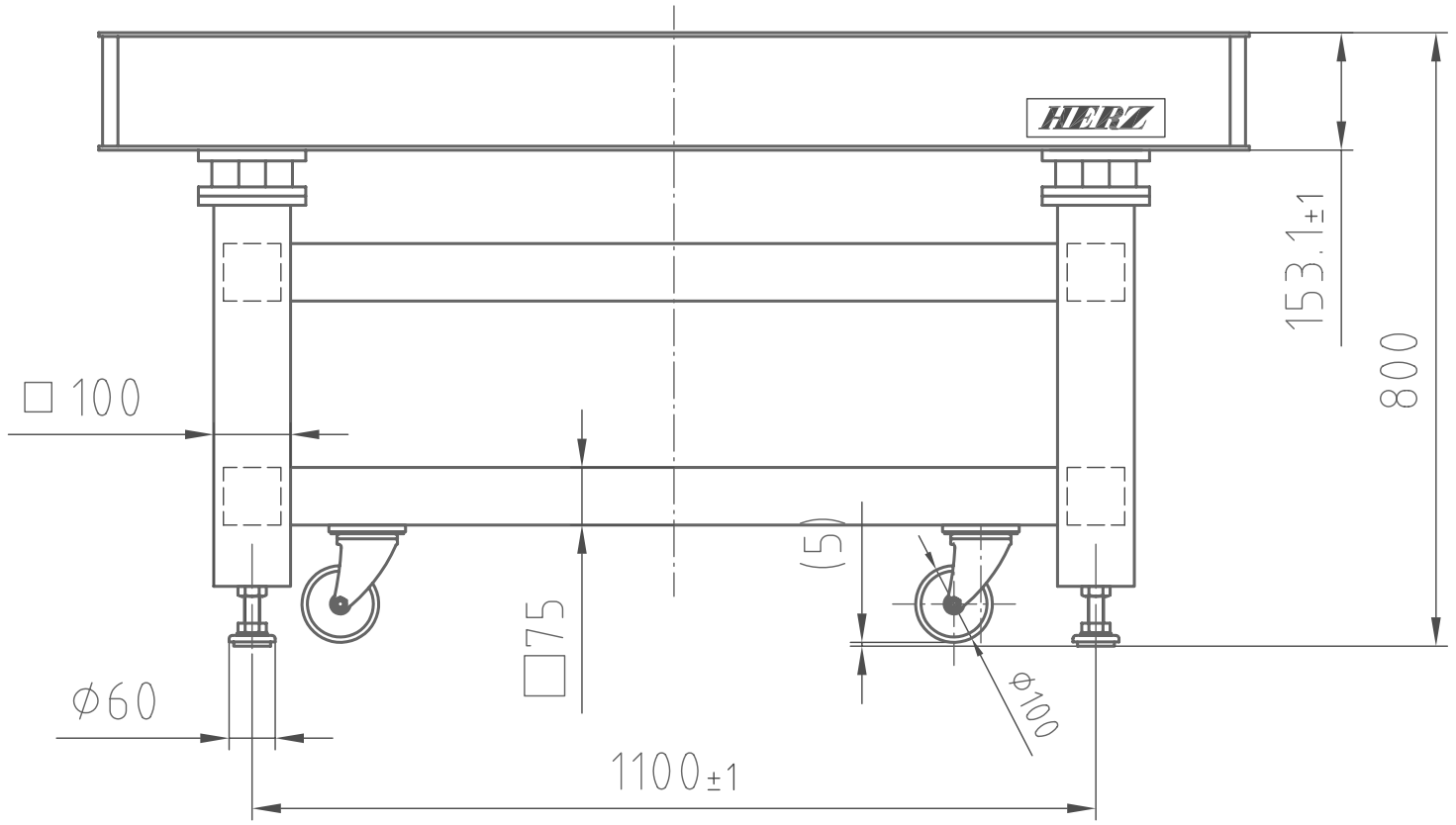

（正面図）

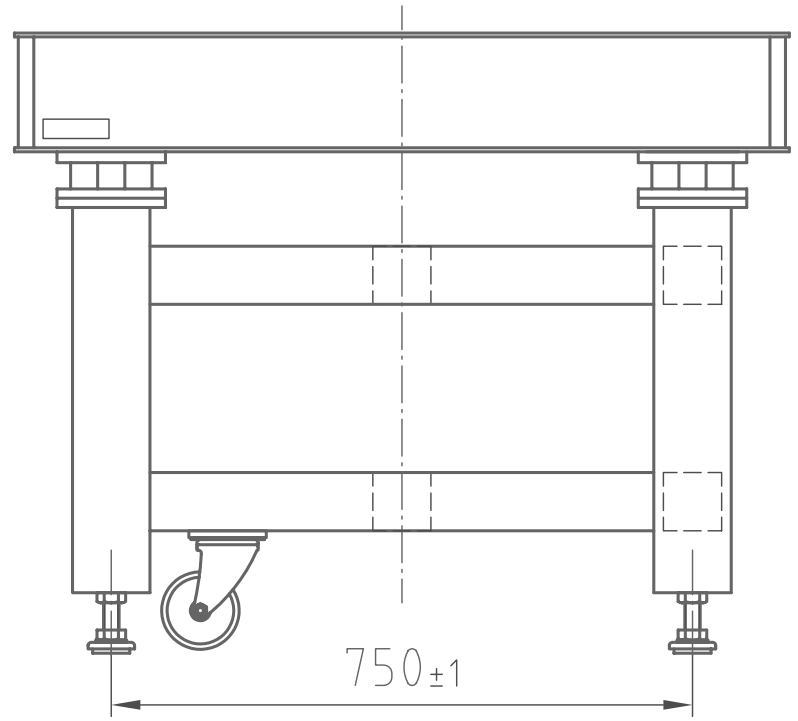

（右側面図）