（平面図）

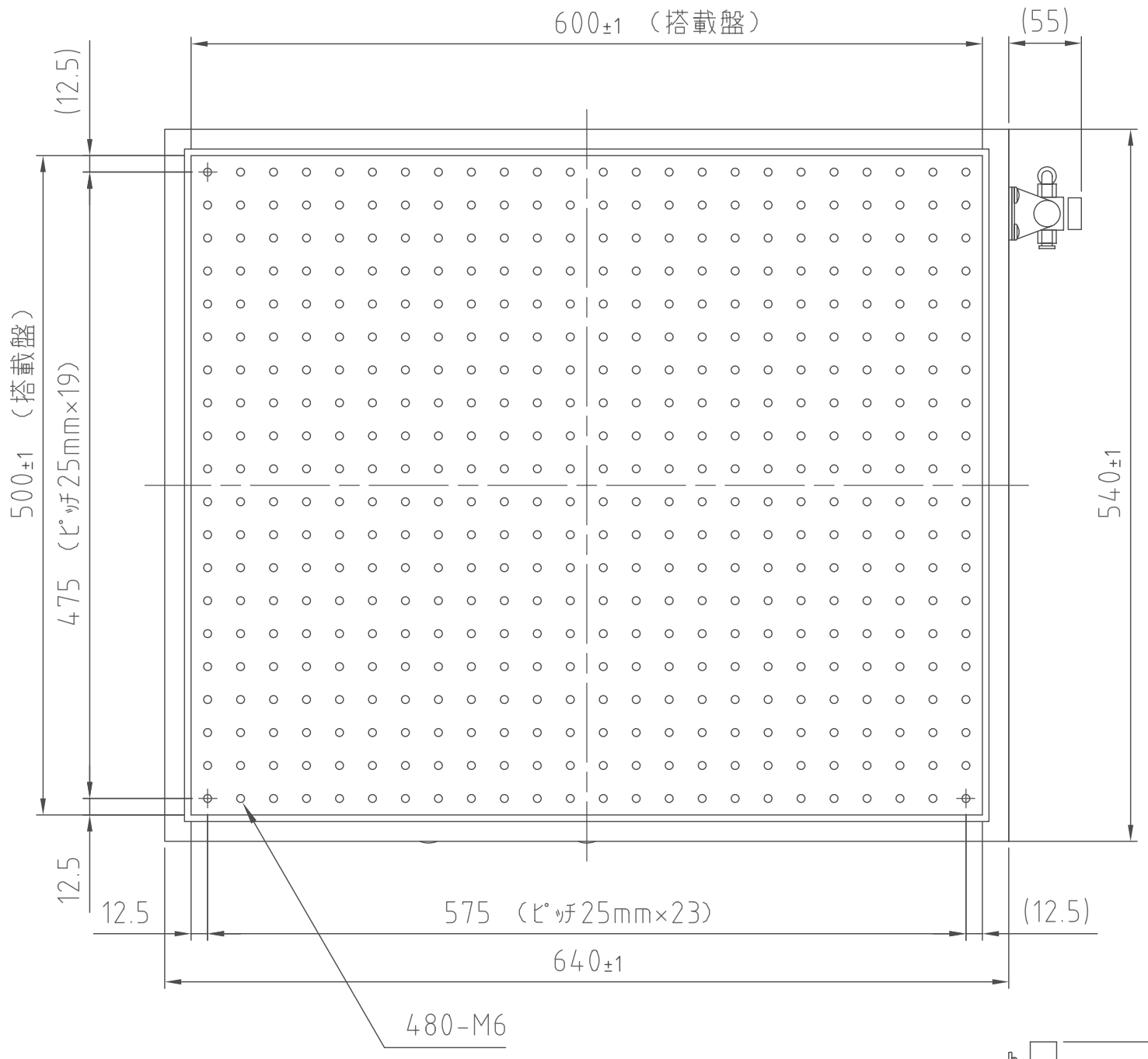
600±1 （搭載盤）
(55)
(12.5)
500±1 （搭載盤）
475 （ﾋﾟｯﾁ25mm×19）
540±1
12.5
12.5
575 （ﾋﾟｯﾁ25mm×23）
(12.5)
640±1
480-M6

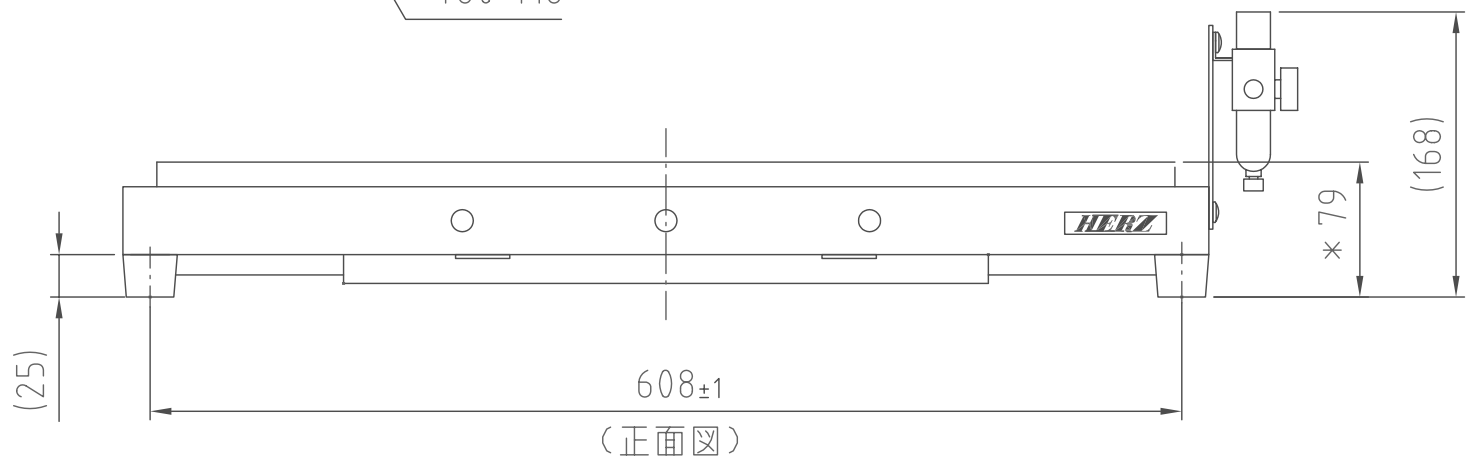
HERZ
(168)
＊79
(25)
608±1

（正面図）

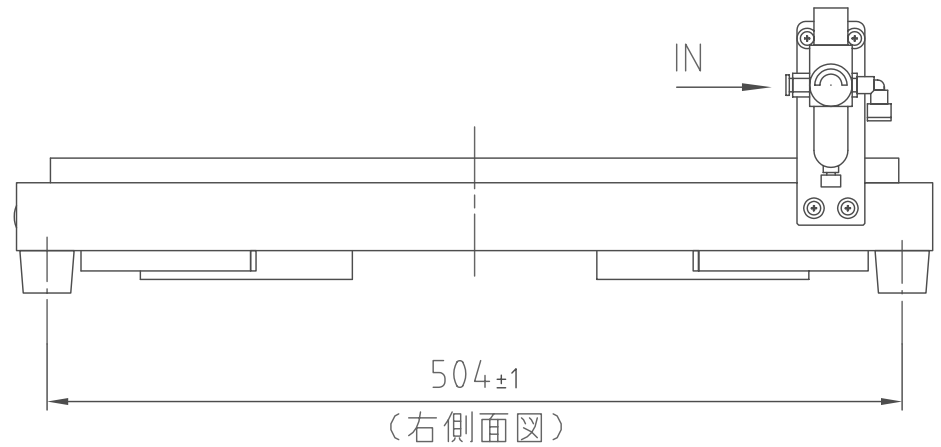
IN
504±1

（右側面図）